KAESER КОМПРЕСОРИ®

Підготовка стисненого повітря

Схема підготовки стисненого повітря для гвинтових компресорів

Відповідні компоненти для підготовки для кожного застосування

www.kaeser.com

Рекомендації щодо встановлення для забезпечення необхідної чистоти стисненого повітря

Підготовка стисненого повітря за допомогою осушувача холодильного типу (точка роси до +3 °C)

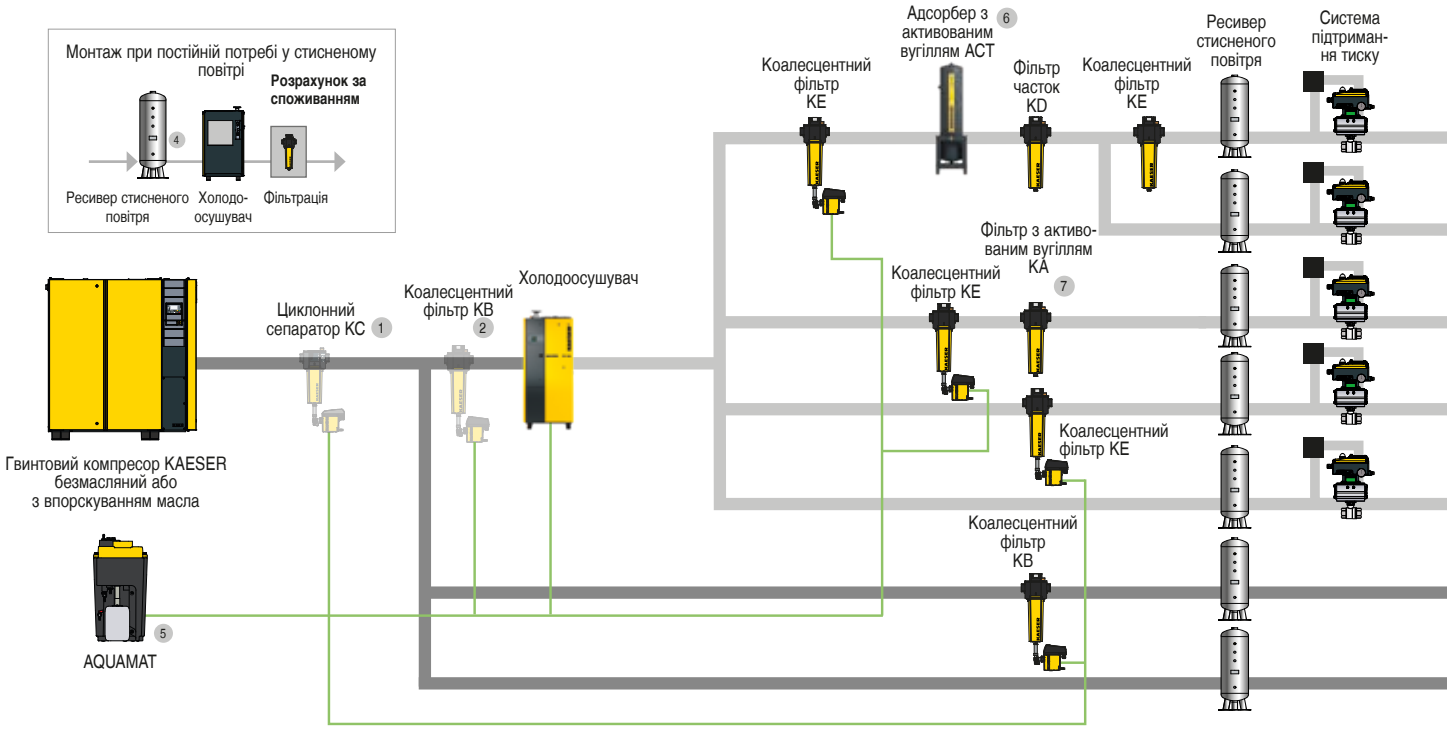

Підготовка стисненого повітря з адсорбційним осушувачем (точка роси до -70 °C, наприклад, у системах, де існує ризик замерзання)

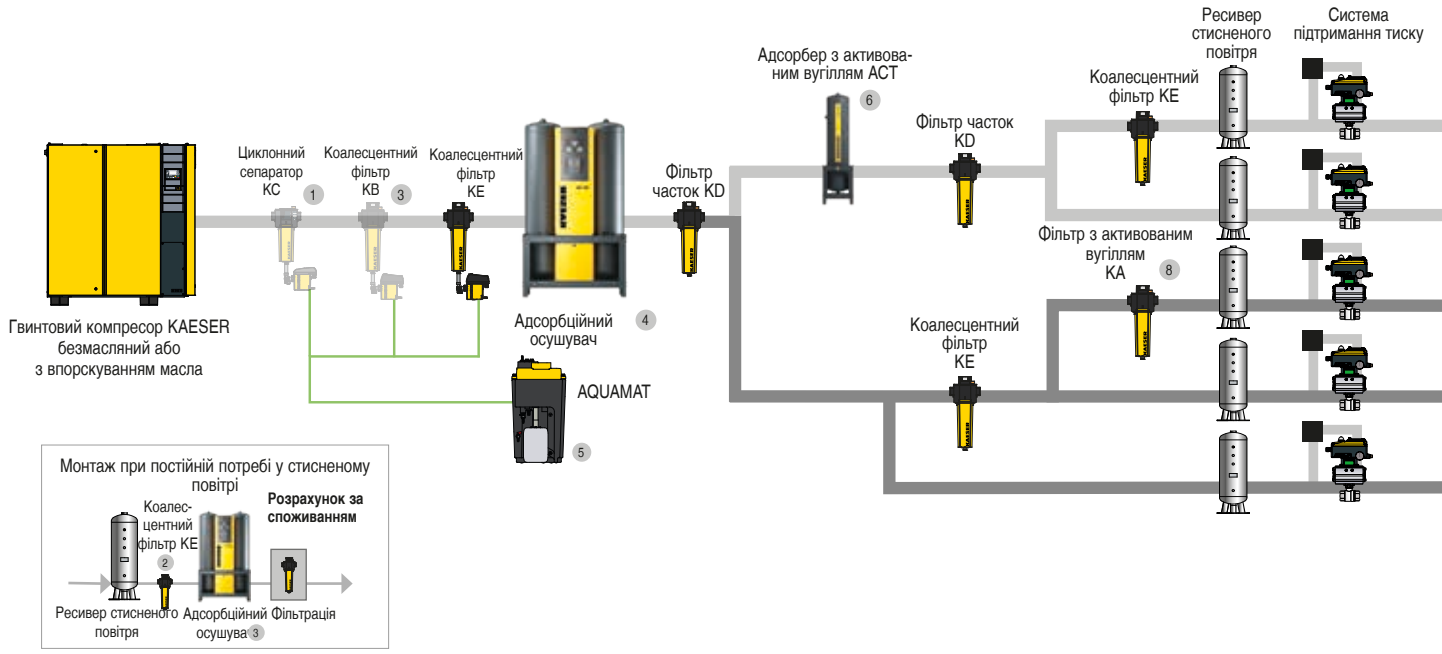

1. KC не потрібен, якщо в компресор вбудований циклонний сепаратор.
2. У випадку компресорів інших виробників та (або) забруднених і сильно кородованих трубопроводів фільтр KB встановлюється перед осушувачем.
3. У вимогливих системах, які потребують високої чистоти стисненого повітря, фільтр KB встановлюється перед осушувачем.
4. У випадку компресорів інших виробників та (або) забруднених і сильно кородованих трубопроводів фільтр KB встановлюється перед осушувачем.
5. У разі використання безмасляних гвинтових компресорів утилізацію конденсату повинен здійснювати замовник.

Виберіть необхідну ступінь підготовки стисненого повітря відповідно до потреби або сфери застосування.
Приклади застосування. Вибір класу чистоти стисненого повітря згідно з ISO 8573-1 (2010)

Можливий клас чистоти стисненого повітря			Галузь/застосування
Частинки	Вода	Масло	
1	4	1	Технології та приміщення, що потребують найвищого ступеня чистоти повітря, молокозаводи, пивоварні, виробництво продуктів харчування
2	4	1	Особливо чисте повітря для пневмотранспорту, хімічні установки
1	4	1	Ткацькі машини, фотолабораторії, фармацевтична промисловість
1	4	2	Нанесення фарб та порошкового покриття, пакування,повітря для систем управління та приладів
4	4	3	Загальне заводське повітря, піскоструминне обладнання з вимогами до якості
4	7-X [9]	3	Дробоструминна обробка
6	7-X [9]	4	Повітря для пневмотранспорту у каналізаційних системах

Можливий клас чистоти стисненого повітря			Галузь/застосування
Частинки	Вода	Масло	
1	1-3	1	Технології та приміщення, що потребують найвищого ступеня чистоти повітря, фармацевтична промисловість, виробництво продуктів харчування
2	1-3	1	Фарбувальні установки
1	1-3	1	Технологічне повітря, фармацевтична промисловість
1	1-3	2	Фотолабораторії
2	1-3	2	Особливо сухе повітря для пневмотранспорту, нанесення фарби, точні регулятори тиску

Класи чистоти стисненого повітря згідно з ISO 8573-1 (2010):

Частинки

Клас	Макс. кількість частинок на кожний м³ залежно від розміру часток d в мкм *)		
	0,1 < d ≤ 0,5	0,5 < d ≤ 1,0	1,0 < d ≤ 5,0
0	Наприклад, використання у системах, що потребують найвищого ступеня чистоти повітря та приміщень, можливе після консультацій з KAESER		
1	≤ 20 000	≤ 400	≤ 10
2	≤ 400 000	≤ 6 000	≤ 100
3	Невизначено	≤ 90 000	≤ 1 000
4	Невизначено	Невизначено	≤ 10 000
5	Невизначено	Невизначено	≤ 100 000
Клас	**Концентрація частинок C_p в мг/м³ *)**		
6	$0 < C_p \leq 5$		
7	$5 < C_p \leq 10$		
X	$C_p > 10$		

Вода

Клас	Точка роси в °C
0	Наприклад, використання у системах, що потребують найвищого ступеня чистоти повітря та приміщень, можливе після консультацій з KAESER
1	≤ –70 °C
2	≤ –40 °C
3	≤ –20 °C
4	≤ +3 °C
5	≤ +7 °C
6	≤ +10 °C
Клас	**Концентрація води в рідкому стані C_W в г/м³ *)**
7	$C_W \leq 0,5$
8	$0,5 < C_W \leq 5$
9	$5 < C_W \leq 10$
X	$C_W > 10$

Масло

Клас	Загальна концентрація масла (у рідкій формі, у формі аерозолів і газоподібній формі) (мг/м³) *)
0	Наприклад, використання у системах, що потребують найвищого ступеня чистоти повітря та приміщень, можливе після консультацій з KAESER
1	≤ 0,01
2	≤ 0,1
3	≤ 1,0
4	≤ 5,0
X	> 5,0

*) При нормальних умовах 20 °C, 1 бар (абс.) і вологості повітря 0 %.

6 Термін служби прибл. 12 000 год
7 Термін служби прибл. 500 год
8 Термін служби прибл. 1000 год
9 Залежно від температури охолодження

В усьому світі як удома

Будучи одним із найбільших у світі виробників компресорної техніки, повітродувок і систем постачання стисненого повітря, компанія KAESER KOMPRESSOREN має представництва в усьому світі.

У понад 140 країнах філії та компанії-партнери гарантують, що користувачі можуть використовувати сучасні, ефективні та надійні системи виробництва стисненого повітря.

Досвідчені фахівці та інженери надають всебічні консультації і розробляють індивідуальні, енергоефективні рішення для всіх галузей застосування повітродувок і компресорного обладнання. Більш того, десятилітній досвід і знання в галузі систем виробництва стисненого повітря стають доступним для кожного клієнта через глобальну комп'ютерну мережу групи KAESER.

Організація високопрофесійних спеціалістів із глобальною мережею продажів і технічного обслуговування забезпечує максимальну доступність усіх продуктів і послуг KAESER у всьому світі.

ТОВ «КЕЗЕР КОМПРЕССОРЕН»
08130, Україна – с. Чайки – Києво-Святошинський р-н – Київська обл. – вул. Валентини Чайки, 16
тел.: +38 044 593 47 87 – факс: +38 067 566 37 42 – e-mail: info.ukraine@kaeser.com – www.kaeser.com

P-711UA Можливі технічні зміни! /20